Композиционная схема

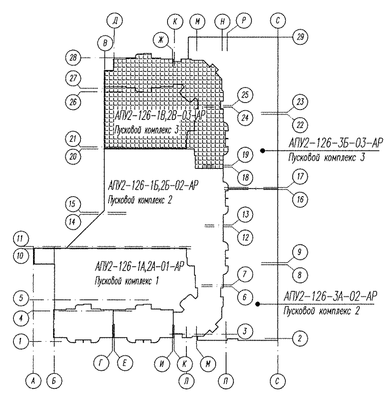

УСЛОВНЫЕ ОБОЗНАЧЕНИЯ:

- перегородки из блоков силикатных полнотелых с газогребневыми элементами
- несущие монолитные железобетонные стены
- зашивка ГВЛ по каркасу ТИГИ КНАУФ

38,72	– жилая площадь квартиры
59,60	– общая площадь квартиры без лоджии и балкона
59,49	– общая площадь квартиры с лоджией и балконом (с коэффициентом – лоджия 0,5)
60,68	– общая площадь квартиры с лоджией и балконом (с коэффициентом – лоджия 0,7)
61,57	– общая площадь квартиры с лоджией и балконом (с коэффициентом 1)
14	– тип пола
Л1	– вид лоджии
	– место установки кондиционеров

1. Квартирный план 11...12 этажей см. лист 11.
2. Экспликацию полов см. лист 43, ведомость отделки помещений см. лист 60.
3. Схема заполнения оконных проемов и спецификацию элементов заполнения оконных и дверных проемов см. лист 59.
4. Утепление стен тамбуров выполнить по узлу 10 на листе 50 минплита плотностью 45кг/м3), с последующей зашивкой листами ГВЛ толщиной 12мм в 2 слоя по каркасу ТИГИ КНАУФ. Элементы утепления тамбуров учтены в спецификации элементов утепления внутренних стен и перекрытий, элементов заполнения ниш этажных и квартирных щитков, зашивки коммуникаций на листе 35,54а.
5. Ниши для этажных электрощитков выполнить в перегородках из силикатного кирпича производства SiMet, в квартирах – из ГВЛ толщиной 12мм в 1 слой по каркасу КНАУФ, схема см. лист 35. ~~Установить щит этажный 3Щ-1, щитки этажные 3Щ-2 учтены в спецификации элементов заполнения оконных и дверных проемов, лист 59.~~
6. Схема расположения элементов лоджий Л1...Л15 см. листы 46,47.
7. В вестибюлях клетках при установке окон ОК-7, ОК-14 и ОК-17 подоконные доски не устанавливать, вместо них выполнить отмостки из цементно-песчаного раствора, поверхность заглаживать.
8. При установке оконных блоков ОК-3, ОК-10, ОК-12, ОК-13 слабы не устанавливать, вместо них выполнить отмостки из цементно-песчаного раствора, поверхность заглаживать.
9. Стояки коммуникаций ОВ в общих коридорах зашить листами ГВЛ толщиной 12мм в 2 слоя по каркасу ТИГИ КНАУФ с последующей установкой (АПУ2-ШЗ-1) см. лист 60. Этажные щитки (АПУ2-ШЗ-1) учтены в спецификации элементов заполнения ~~оконных и дверных проемов~~, лист 59.
10. Стояки ВК зашить листами ГВЛ в 2 слоя по каркасу ТИГИ КНАУФ с устройством на 1-этаже отверстия 580х1660(h) 890х1610(h), на высоте 300 мм от пола (уточнить по месту) с последующей установкой щита этажного (АПУ2-ШЗ-1) ~~щитки (АПУ2-ШЗ-1)~~ учтены в спецификации элементов заполнения ~~оконных и~~ дверных проемов на листе 59.

А.13 → А.14

4	14	–	104-13			05.13
3	–	Изб.	59-13			03.13
Изм.	Кол.уч.	Лист	№ док.	Подпись	Дата	

АПУ2-126-1В,2В-03-АР

Многоэтажный жилой дом с нежилыми помещениями, пристроенными магазинами, подземной автостоянкой в границах улиц 8 Марта-Мамонтовой- Сокольих б. Чкаловском районе г. Екатеринбурга

Гл. арх.	Земцова		
Н.контр.	Рыжкова		
Зав.груп.	Остроухова		
Разраб.	Смагарова		
Проверил	Земцова		
Исполнил	Смагарова		

Жилой дом 1В.
Подземная автостоянка 2В.
Пусковой комплекс 3

Стадия	Лист	Листов
Р	39	

Отрезные планы 11...12 этажей.

ЗАО "Корпорация "Атомстройкомплекс"

Согласовано

Инв. № подл. | Подпись и дата | Взам. инв. №